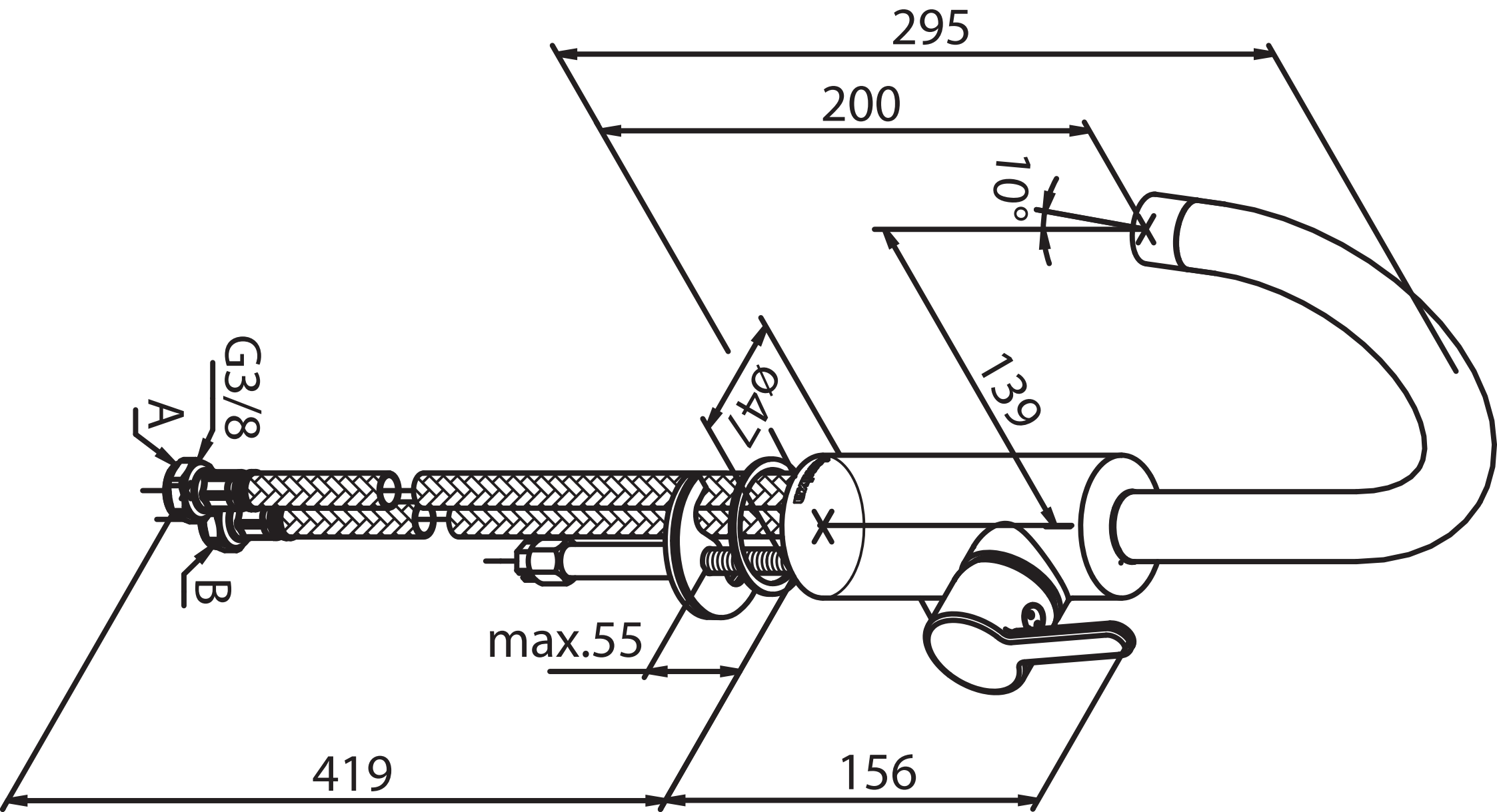
295
200
10°
139
Ø47
G3/8
A
B
max.55
419
156