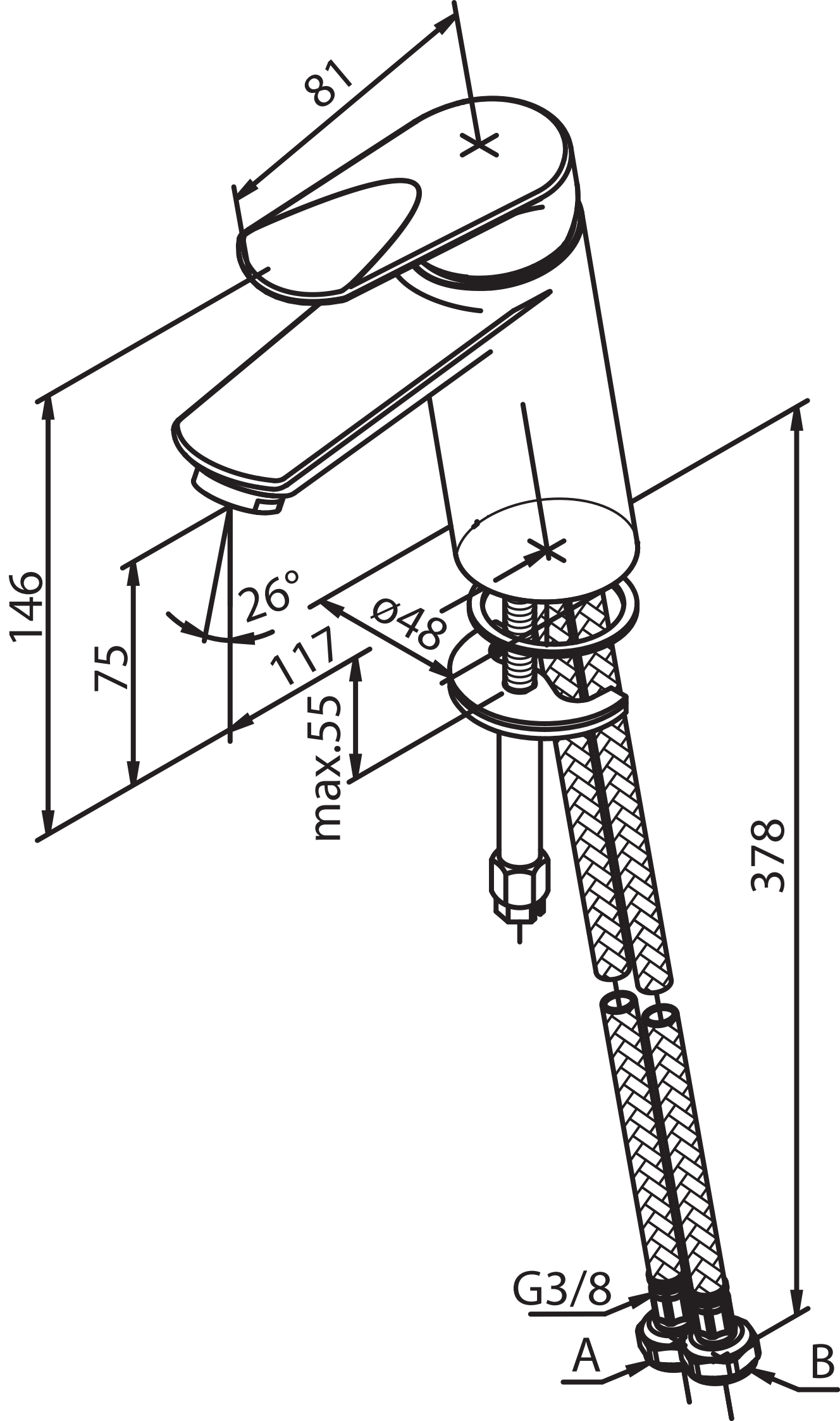
81
146
75
26°
117
Ø48
max.55
378
G3/8
A
B