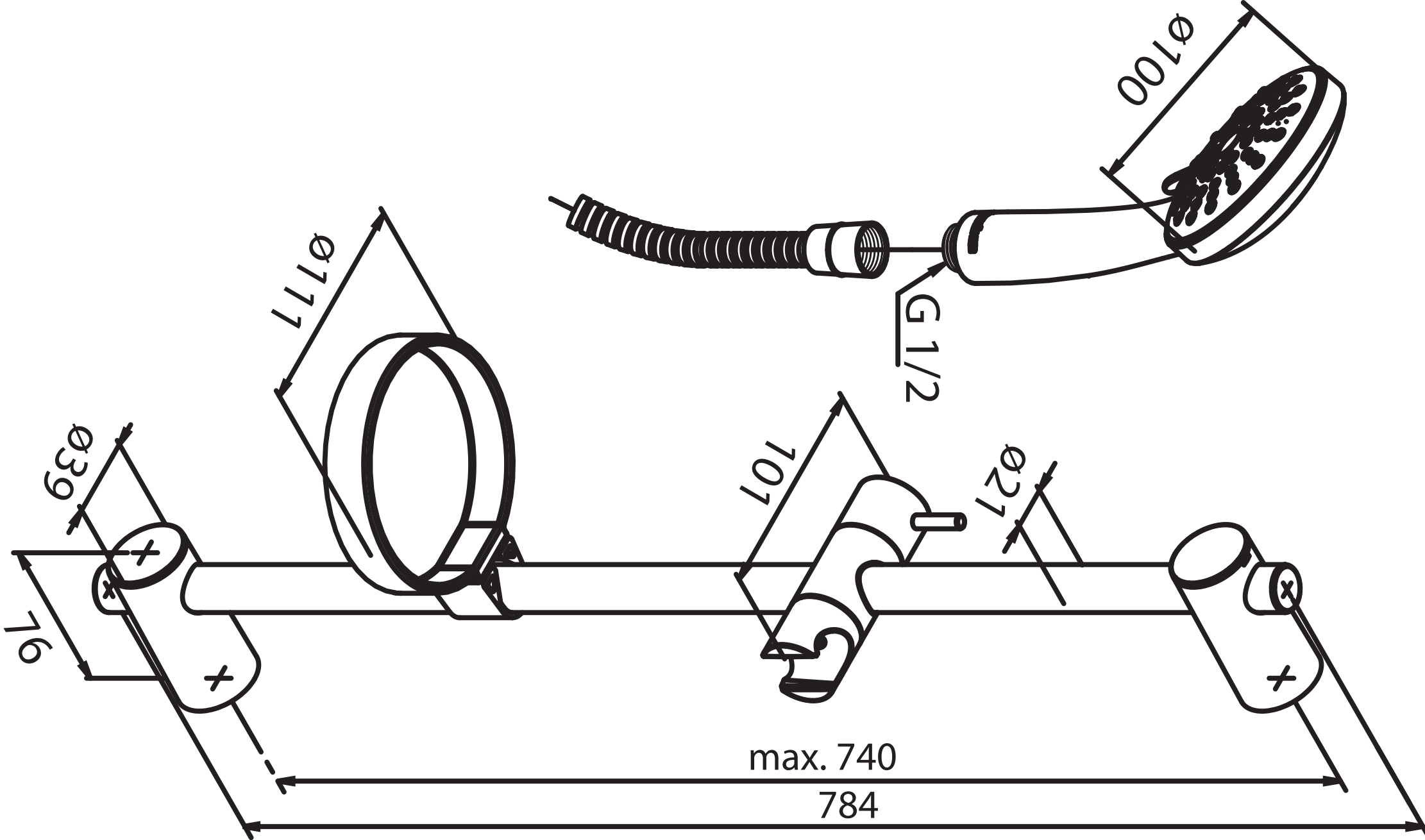
Ø100
G 1/2
Ø111
Ø39
101
Ø21
76
max. 740
784