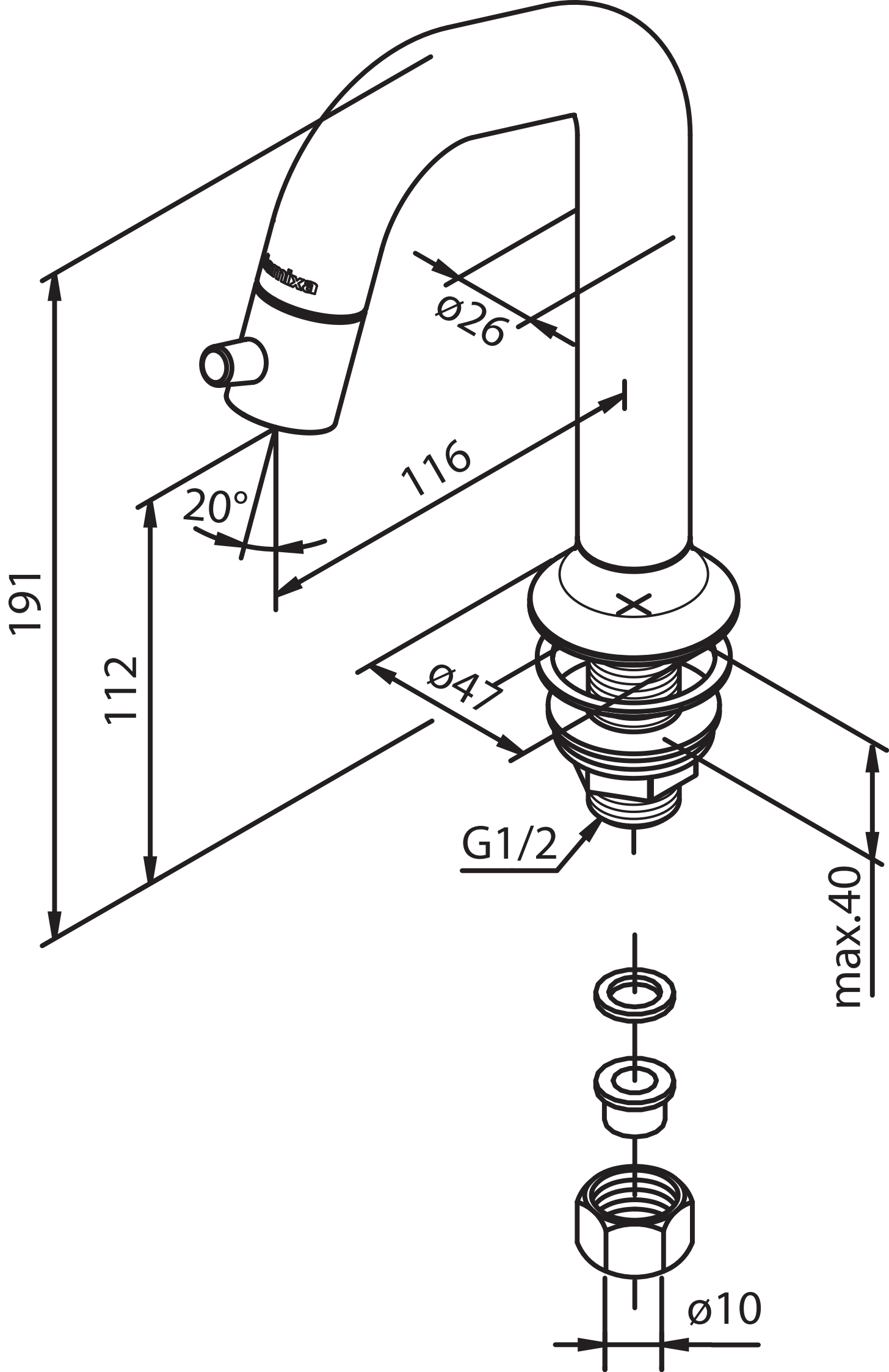
mixa
ø26
116
20°
191
112
ø47
G1/2
max.40
ø10