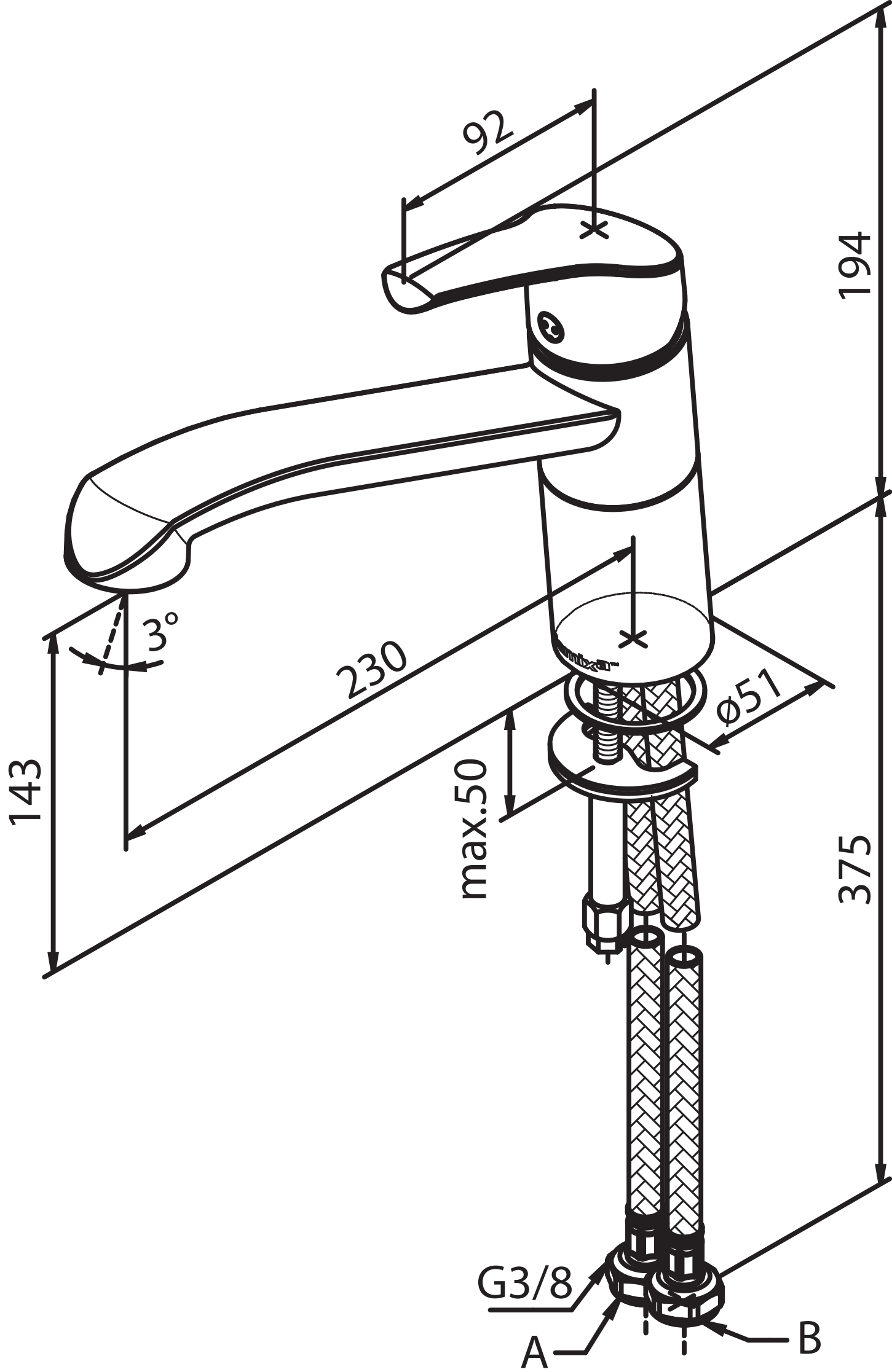
92
194
3°
230
143
max.50
ø51
375
G3/8
A
B