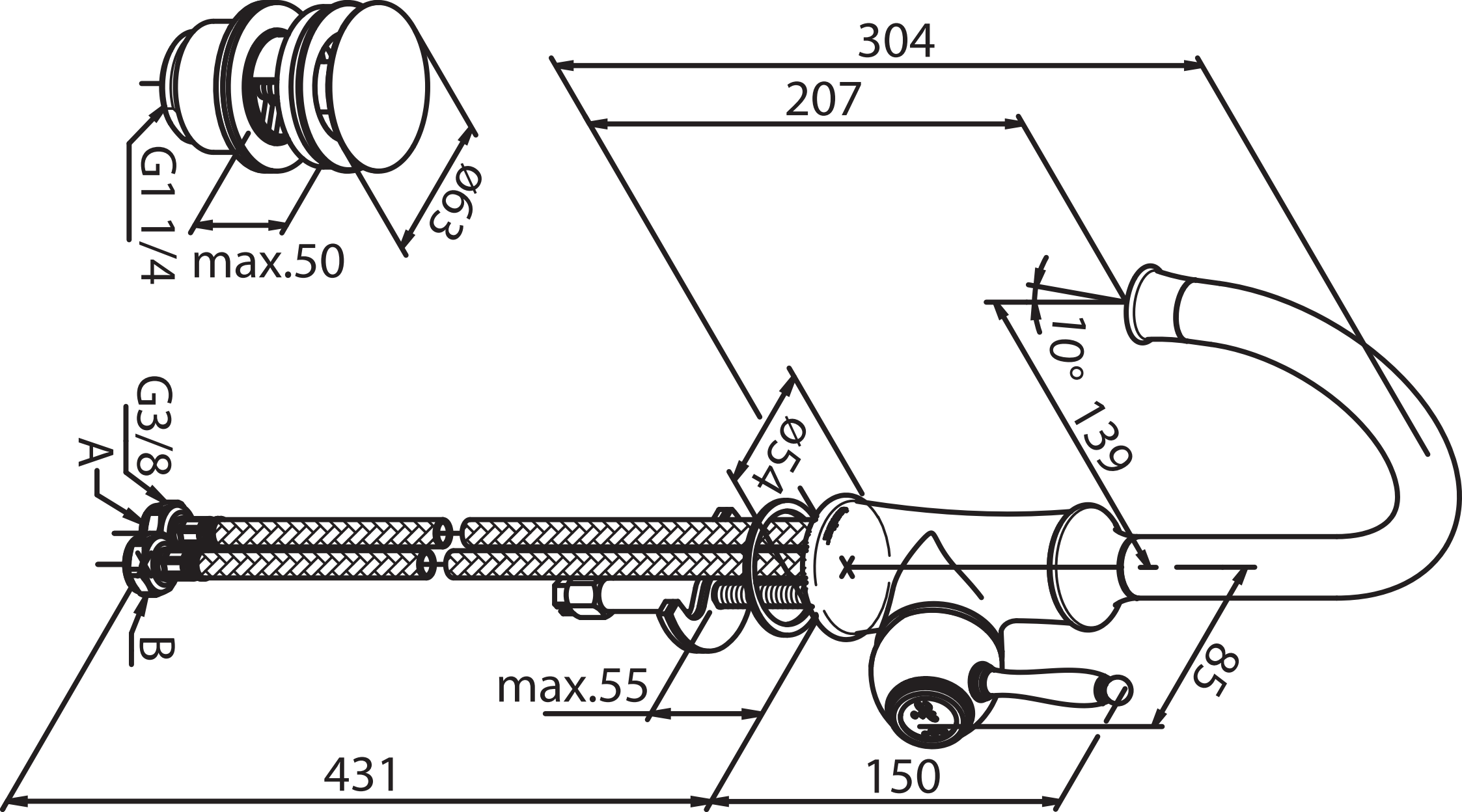
304
207
G1 1/4
max.50
Ø63
10°
139
G3/8
A
B
Ø54
max.55
85
431
150